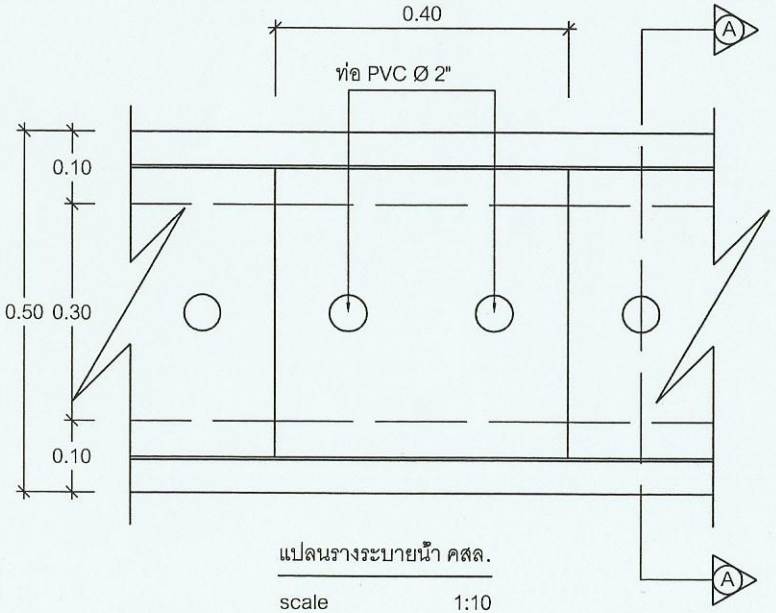

แปลนรางระบายน้ำ คสล.

scale 1:10

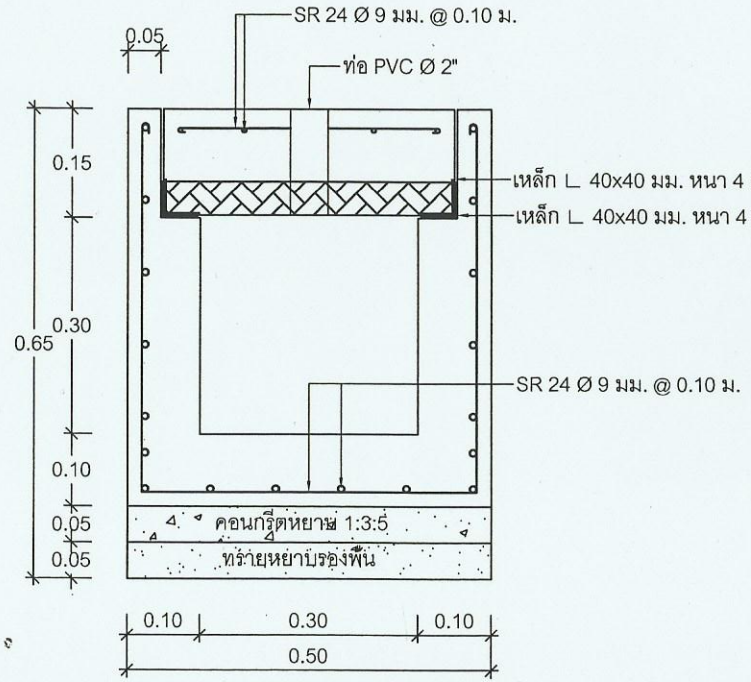

รูปตัด A-A

scale 1:10

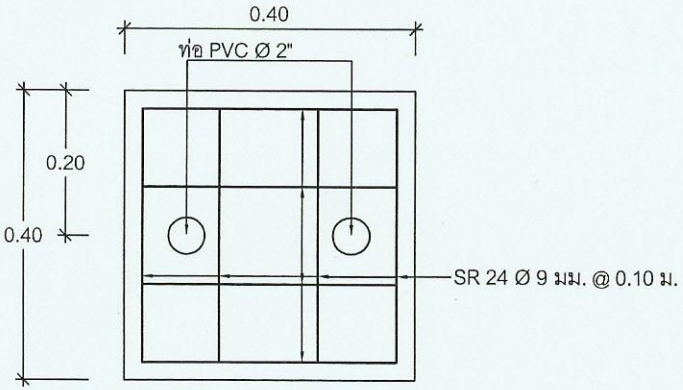

ขยายฝารางระบายน้ำ คสล.

scale 1:10

หมายเหตุ

1. ทิศทางการไหลของน้ำให้ดูตามสภาพพื้นที่และต้องได้รับความเห็นชอบจากช่างผู้ควบคุมงานก่อนดำเนินการก่อสร้าง
2. การวางท่อ PVC ต้องวางให้ได้แนวเป็นเส้นตรงและสวยงาม
3. ให้ทำการทาสี เหล็ก L กันสนิม รองพื้น 2 ครั้ง แล้วทาสีจริงทับ 2 ครั้ง

แบบ

โครงการก่อสร้างรางระบายน้ำคสล.

แบบแสดง

แปลน

เขียน

(นายโสภณ นามโคกกวด)

หัวหน้าฝ่ายแบบแผนและก่อสร้าง

ตรวจ

(นายสะระ คงฤทธิ์)

ผู้อำนวยการกองช่าง

เห็นชอบ

(นายดิฐพงศ์ ตาระบัตร)

ปลัดเทศบาลตำบลบ้านข่า

อนุมัติ

(นายนิมิต ทีสุกะ)

นายกเทศมนตรีตำบลบ้านข่า

SCALE 1: NOT